Mr.Aqua
AQUARIUM SYSTEM

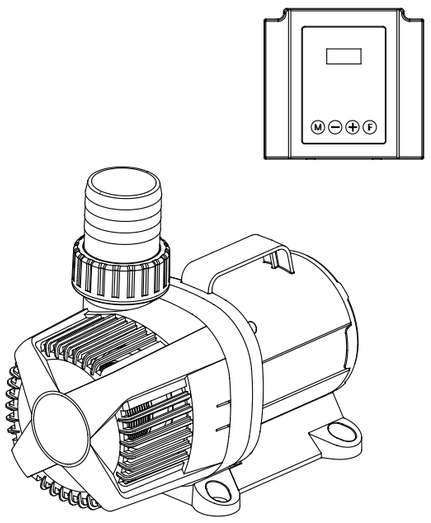

正弦波變頻

WAP series

Variable-frequency Pump

二代變頻調速馬達

COMPONENTS OF FEEDER 零件說明

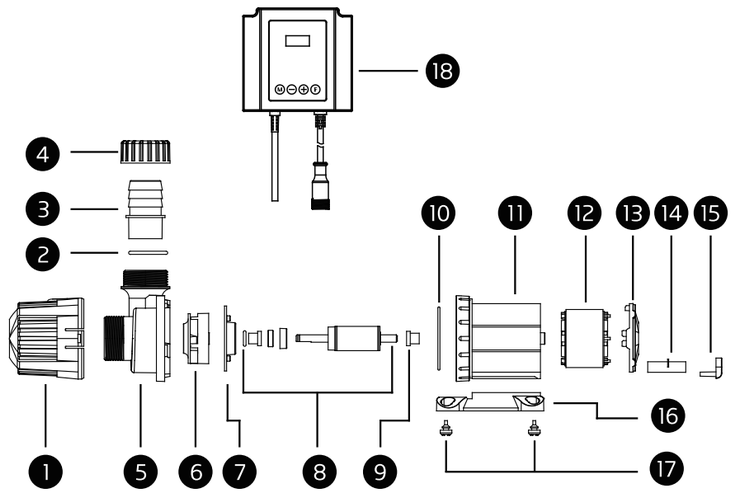

❶ 過濾網罩
❷ 出水口項圈
❸ 出水口
❹ 螺帽
❺ 進水蓋
❻ 水葉蓋
❼ 軸心蓋
❽ 軸心組件
❾ 軸心棒
❿ 防水項圈
⓫ 電機外殼
⓬ 線圈
⓭ 後蓋
⓮ 橡膠護套
⓯ 線卡
⓰ 固定底座
⓱ 防震腳墊
⓲ 控制器

感謝您選購本公司 二代變頻調速馬達。本產品採用純銅電機，陶瓷軸心棒，人性化設計，使用安裝及維護方便。為了更好的使用本產品和用戶的自身安全，請在使用之前認真閱讀本說明書，並妥善保存以備以後參考之用。

FEATURE 產品特點

1. 馬達具有三種模式：12檔調速模式、餵食模式、造浪模式，適用於各種大小魚缸。
2. 正弦波變頻控制技術，採用最先進的 6 級無傳感器三相智能驅動，通過調節佔空比(PWM)來改變馬達的傳速以及功率、軟啟動，安全省電壽命超長，低噪音。
3. 具有堵轉、無水斷電保護設計；斷電記憶模式，記憶斷電前的操作模式，來電時自動恢復。
4. 陶瓷軸心棒、陶瓷軸套，讓馬達的使用壽命更長。
5. 馬達安全省電，效率高，體積小。
6. 適用於淡，海水和水陸兩用。

SUITABLE RANG 適用範圍

此馬達適用於池塘造景、噴泉和水族魚缸的配套使用。
亦適用於海鮮暫養池、水族魚缸的循環供水和進水。

NOTICE 注意事項

1. 使用前請確認電壓是否與本產品相同並詳閱說明書。
2. 為保證產品性能，嚴禁無水使用；抽水時請將馬達完全沉浸入水中，以便馬達主體得到最適當的冷卻。
3. 控制器請注意防水，防止水花濺到控制器上，嚴禁放在底部過濾槽內使用，避免電子零件受潮發生危險。
4. 非專業人員請不要打開控制器，以免損壞。
5. 此產品只限用於抽水使用，禁止使用於油、35度C以上熱水、有機溶劑等液體。
6. 手欲深入魚缸內清洗魚缸和馬達時，必需先將插頭拔掉；取出馬達清潔時，不要只拉電源線將馬達提起，以免電線損壞。
7. 使用水深不得超過1.5米。
8. 本電器不預期供生理、感知、心智能力、經驗或知識不足之使用者 (包括孩童) 使用，除非在對其負有安全責任的人員之監護或指導下安全使用。孩童應受監護，以確保孩童不嬉玩電器。

INSTRUCTIONS 控制功能說明

一、控制面板：

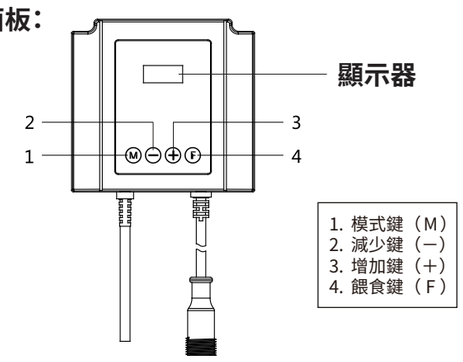

二、功能：

1. 按鍵功能：

① M鍵：M鍵有運作功能和造浪功能。

運轉功能：按下M鍵，顯示器為101，其中「1」代表運轉模式，馬達正在抽水運轉。「01」表示檔位，共設置12個檔位，透過＋－ 鍵設定101~112，循環設定， 1 檔流量，揚程最小，12檔流量，揚程最大。使用者可依使用需求選擇適當檔位。使用過程中需要暫停時,可按下F鍵即可。重新啟動再按一下F鍵，恢復運作功能。

造浪功能：在運轉狀態下，再按一下M鍵，顯示器為201，其中「2」代表造浪模式，馬達正在造浪工作。「01」代表檔位，共設置12個檔位，透過 ＋－鍵設定201~212，循環設定。01~12檔之間代表造浪頻率的快慢，1檔最快，12檔最慢。在使用過程中，需要暫停時，可按F鍵，重新啟動再按一下F鍵，恢復造浪功能。

② ＋－鍵：有加減檔位功能。
在運行模式下從101至112，在造浪模式從201至212，共 12個檔位，循環設定。

③ F鍵：F鍵有餵食和停止功能。

餵食功能：按下F鍵，顯示器顯示F10，即是餵食功能啟動，馬達停止運轉。讓水體靜止方便餵食魚隻。顯示為 F10 為10分鐘，倒數計時開始，顯示 FO 為倒數計時結束。10分鐘後自動恢復餵食前的模式啟動工作。如果在餵食過程中需要返回工作，按兩下F鍵就可以回到餵食前的模式工作。

停止功能：當馬達需要停止工作時，按兩下F鍵，顯示器顯示OFF（按第一下時顯示器顯示為F10），當馬達停止運轉，需重新啟動時，按一下F鍵，馬達恢復停止前的工作狀態。

2. 軟硬啟動：通電後，有水時，馬達在20秒內達到設定運轉轉速。
3. 保護功能：系統有堵轉保護、無水斷電保護、欠相保護及過壓保護。
4. 無水保護：整個馬達系統第一次過電，允許馬達在空氣中慢速運轉5秒鐘，慢速運轉期間若 檢測到水，則按正常速度檔工作；馬達正常運轉時若檢測到無水，則即刻停轉保護，顯示器顯示為Err，並反覆循環檢測。
5. 欠相保護：當電機三個繞組中有一組斷開地聯接時，系統保護。
6. 自動重啟：系統進入保護狀態後，5秒後自動重啟，當保護條件依然存在時再次進入保護，螢幕閃爍警示，顯示器顯示為Err。當自動重啟後能正常運轉1 分鐘後，前面的保護次數歸零，不累加。如果是無水保護，5秒後重啟，再次運轉5秒後保護。
7. 故障警報指示：系統偵測到故障保護時，顯示器顯示為Err閃爍警示。
8. 控制器和馬達電源線必須連接好，才可插上插座接通電源。

PERFORMANCE PARAMETER 性能參數

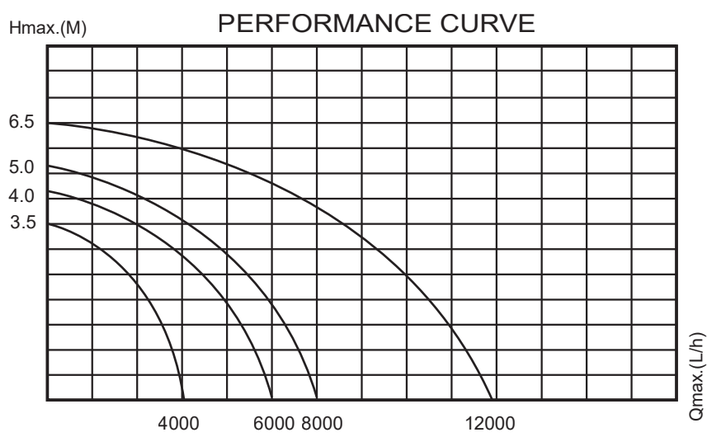

MAINTENANCE 維護

1. 定期清洗馬達以確保其有效運作。
2. 控制器表面如不小心潑到水，請立即用乾布擦乾，防止水進入。
3. 當馬達不轉時先檢查控制器是否通電，然後取下馬達固定底座，旋開過濾網罩，檢查水葉蓋和軸心室內是否有異物。
4. 用軟布擦拭水葉蓋，並用水清洗馬達本體污物。

TROUBLE SHOOTING 簡單故障排除法

現象	原因	解決方法
馬達不運轉	電源沒接通	接通電源
	燒機	更換馬達
	水葉堵轉	清除阻塞物，重新通電
	無水運轉	加滿水，然後重新通電
馬達出現噪音	馬達內有異物或軸心斷裂	拆開馬達清除異物
	軸心明顯的磨損	更換軸心組
馬達運轉出水不足	水葉蓋損壞	更換新的軸心組
	流量開關關閉	打開流量開關
	進出水處阻塞、過濾網罩阻塞	清除阻塞物，重新通電
	電源電壓偏低	調整到合適電壓

Mr.Aqua AQUARIUM SYSTEM

二代變頻調速馬達 保固卡

一、請保留購買憑證及保固卡，並在維修時一併出示。
二、以下條款不屬於保修範圍：
用戶不當修理造成的故障，包括用戶自行拆開控制器等行為。不乾淨水質中砂礫等雜質對馬達葉片，軸心等造成的損壞。
不可抗拒的自然災害以及控制器進水等人為原因造成的故障。
額定電源(電壓及頻率)插錯造成的故障。
以上保用條款解釋權歸本公司所有。

產品名稱		經銷商店章
姓　　名		
電　　話		
地　　址		
購買日期	年　月　日	*未蓋店章無效*

進口商：名人水族器材有限公司
地址：台中市大雅區雅環路三段2巷20號
電話: (04) 25667779